Panasonic

全自動おそうじトイレ
アラウーノ

排水管接続手順書

CH1601／CH1602

**本書は、「アラウーノ専用手洗いユニット（自動水栓・手動水栓）」の排水管接続手順を記載しております。
各タイプの手順にしたがって、接続してください。**

本書では、便器に向かって左側に手洗いユニットを設置する場合で説明しています。

重要 便器を先に設置すると、手洗い側の排水管の接続ができません。
必ず先に手洗い側の排水管を便器に接続してください。

キャビネットタイプ 標準 前出し（寸法単位：mm）

■寸法図・排水管接続図

ⓐ：トイレルーム間口寸法 ⓑ：手洗い奥行き寸法 ⓒ：コンセント取付推奨位置 ⓓ：コンセント取付推奨位置 ⓔ：便器中心～手洗い設置側壁面	ⓐ寸法	750～1000mm
	ⓐ＜815mm の場合	ⓑ= 1435～1723mm（10cm 前出し：1535～1723mm）
	ⓐ≧815mm の場合	ⓑ= 1260～1723mm（10cm 前出し：1360～1723mm）
	ⓔ寸法	375mm 以上
	ⓔ寸法が 501～600mm の場合は、別途延長排水管（CH110T08ST）が必要です。	

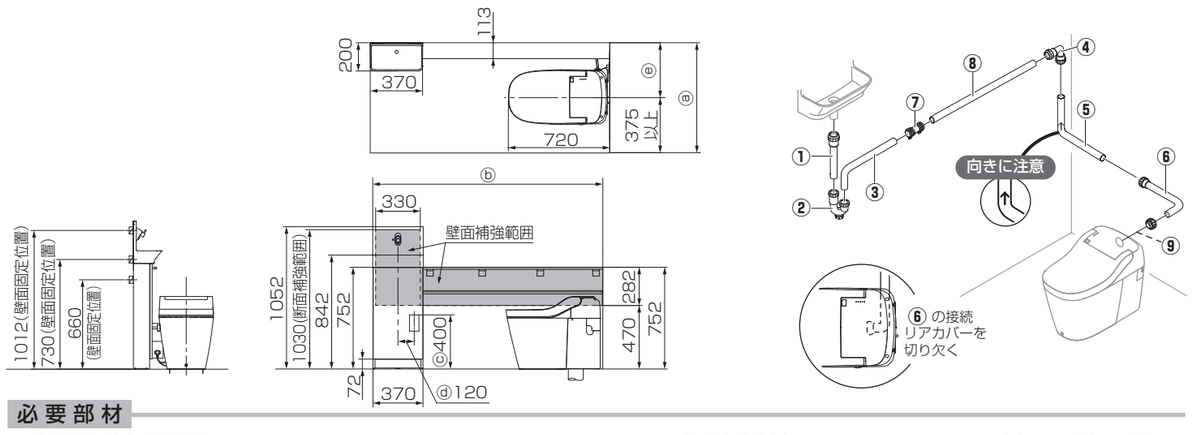

必要部材

GHA7R2S(J)R(L)
① ℓ＝100　② ③ ℓ＝320×99　④ ⑤ ⑥

GHA7RC□
⑦ ゴム接続管（ホースバンド付）
⑧ 塩ビ管VP25 ℓ＝1070

10cm前出しの場合
⑨オプション CH110T08ST

キャビネットタイプ 標準 前出し（寸法単位：mm）

1 排水管と便器の接続

1 サイドカバーと、リアカバーを取り外す。

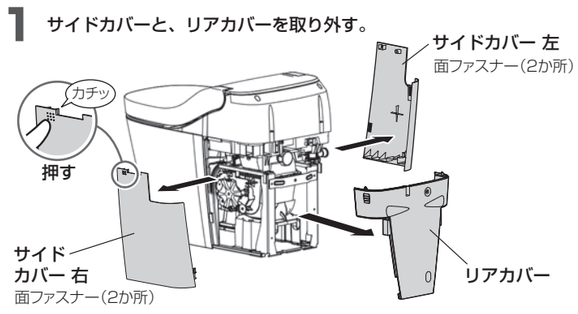

2 排水キャップを取り外す。

外しにくい場合は
工具を使ってください。

取り外した排水キャップと
パッキンは使用しません。

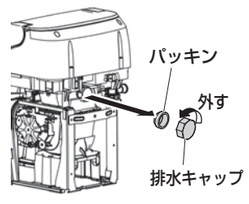

3 リアカバーを加工する。

「塩ビのこ」などを使用して切断し、切断部のバリを取り除いてください。
仕様により切断箇所が異なります。

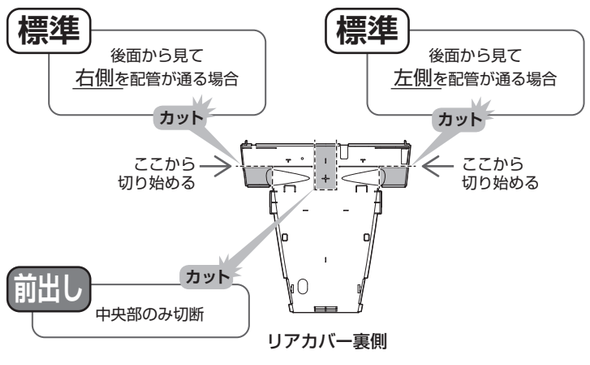

4 手洗い側の排水管を取り付ける。

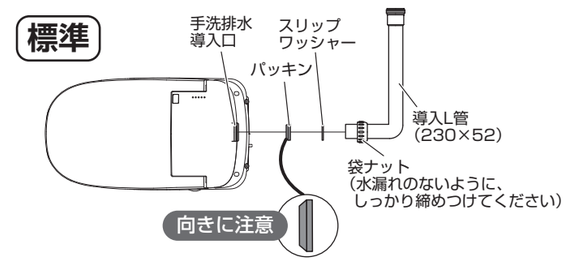

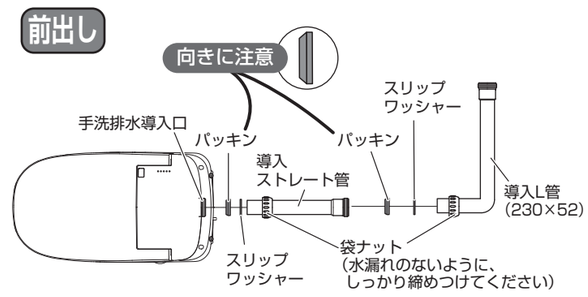

5 リアカバーとサイドカバーを取り付ける。

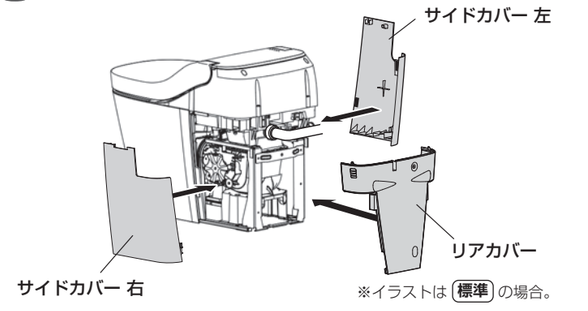

※イラストは 標準 の場合。

2 L管と導入L管を接続する（寸法単位：mm）

1 間口寸法に合わせてL管をカットする。
・排水管接続部の差し込みしろを十分確保した長さでカットしてください。
・間口寸法が1000mm以上の場合、
オプション部材（品番：CH110T08ST）を、別途手配してください。

2 L管と導入L管を接続する。

・逆勾配にならないように注意してください。
・袋ナットをしっかり締めて接続してください。

別冊　手洗ユニット施工説明書
24 ページ「7 仕上げ」へ

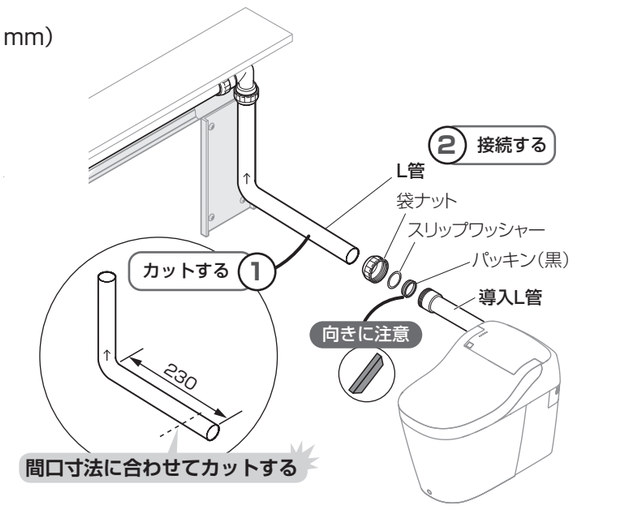

カウンタータイプ 標準 前出し（寸法単位：mm）

■寸法図・排水管接続図

標準

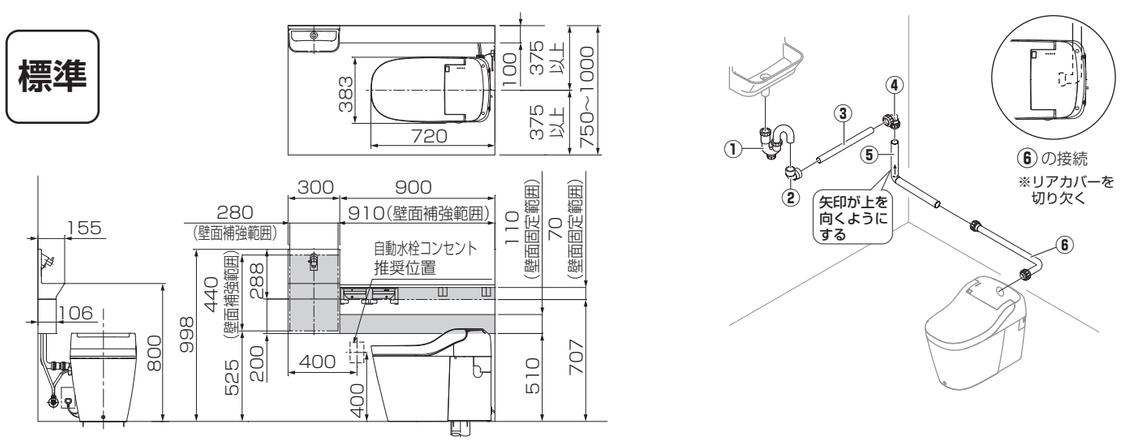

必要部材

CH110TFS(J)KK
① ② ④ ⑤ ⑥

CH110TFWL(R)
③ 塩ビ管VP25 ℓ＝850

前出し

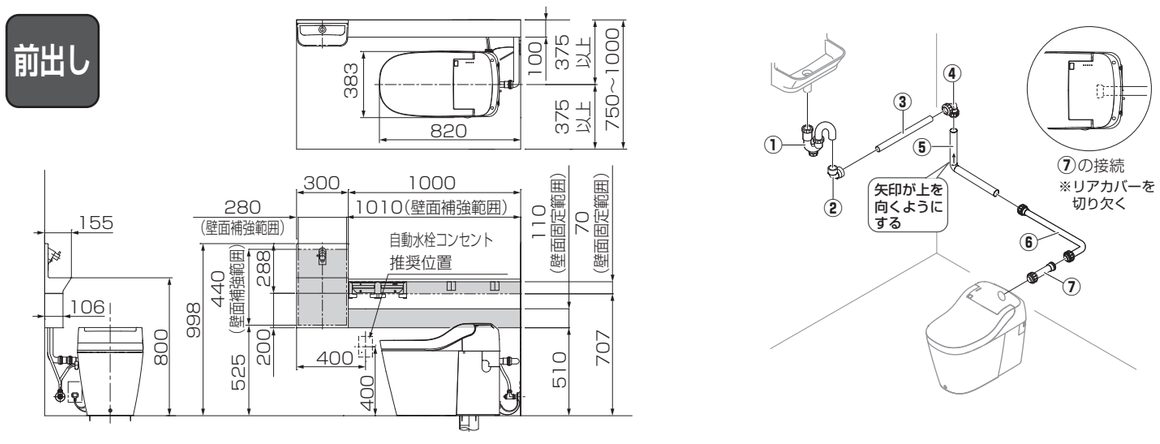

必要部材

CH110TFS(J)KK
① ② ④ ⑤ ⑥

CH110TFZWL(R)K
③ 塩ビ管VP25 ℓ＝950
⑦ ℓ＝145(白)

カウンタータイプ 標準 前出し（寸法単位：mm）

1 排水管と便器の接続

1 サイドカバーと、リアカバーを取り外す。

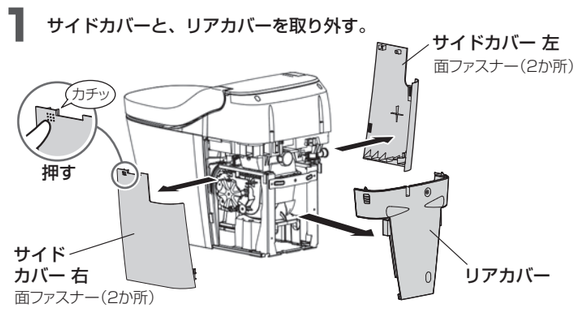

2 排水キャップを取り外す。

外しにくい場合は
工具を使ってください。

取り外した排水キャップと
パッキンは使用しません。

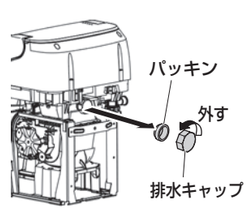

3 リアカバーを加工する。

「塩ビのこ」などを使用して切断し、切断部のバリを取り除いてください。
仕様により切断箇所が異なります。

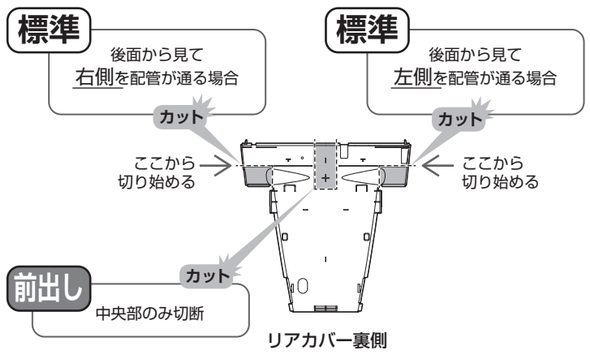

4 手洗い側の排水管を取り付ける。

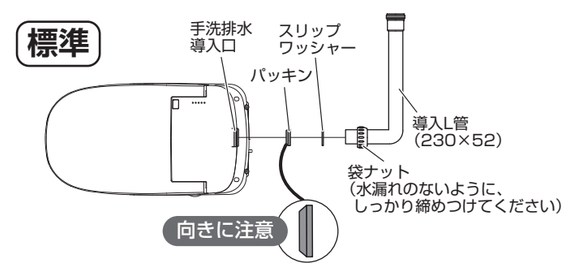

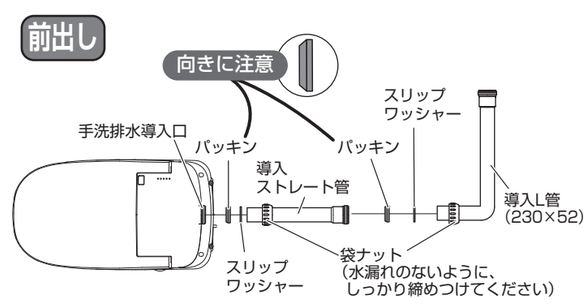

5 リアカバーとサイドカバーを取り付ける。

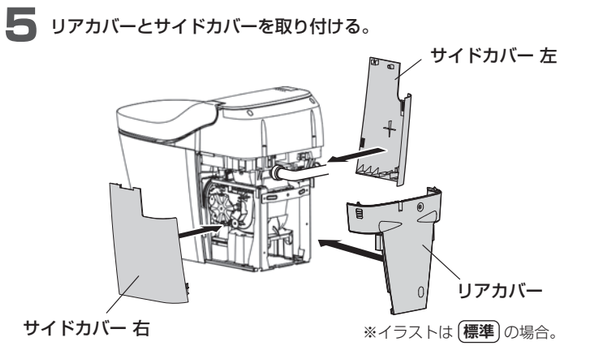

※イラストは 標準 の場合。

2 便器とストレート管の取り付け

1 A寸法を測定する。

2 L管をカットする。
カット寸法＝500－A寸法

3 L管を導入L管に取り付ける。

別冊　手洗ユニット施工説明書
23 ページ「15 便器の取り付け」へ

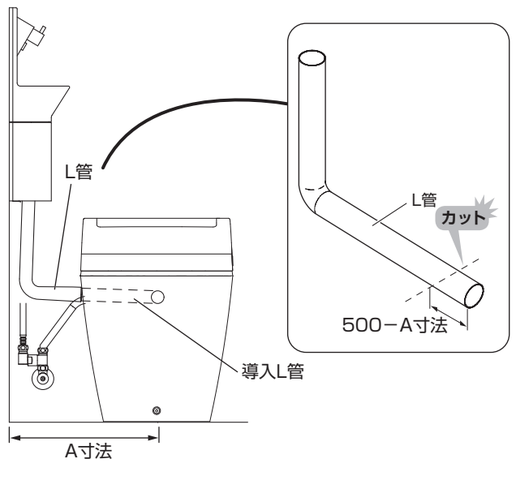

コーナータイプ 標準 前出し （寸法単位：mm）

■寸法図・排水管接続図

標準

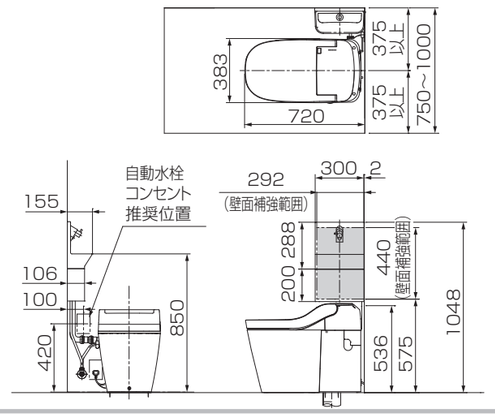

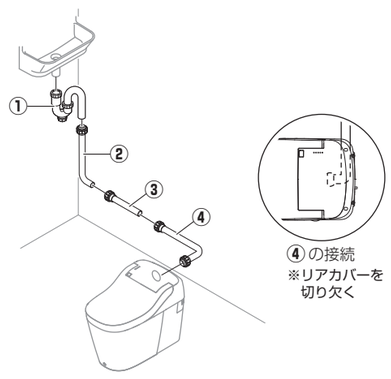

必要部材

CH110TS(J)KK

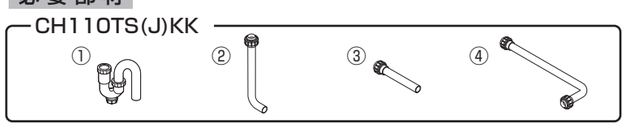

前出し

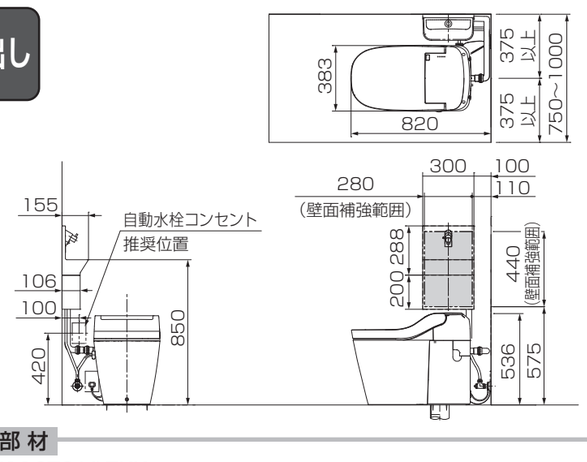

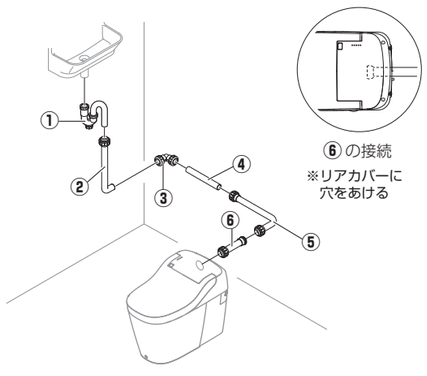

必要部材

CH110TS(J)ZKK

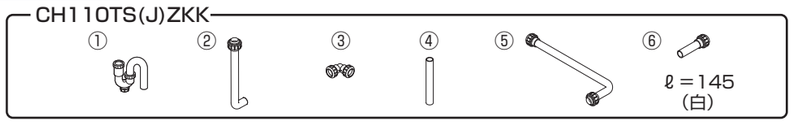

1 排水管と便器の接続

1 サイドカバーと、リアカバーを取り外す。

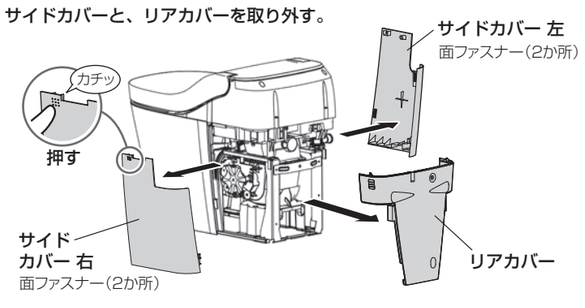

2 排水キャップを取り外す。

外しにくい場合は工具を使ってください。

取り外した排水キャップとパッキンは使用しません。

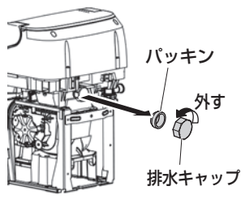

3 リアカバーを加工する。

「塩ビのこ」などを使用して切断し、切断部のバリを取り除いてください。
仕様により切断箇所が異なります。

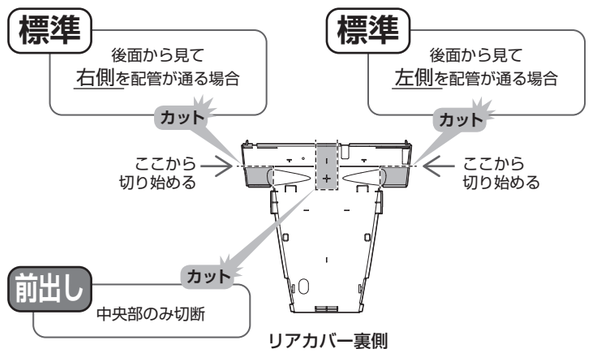

4 手洗い側の排水管を取り付ける。

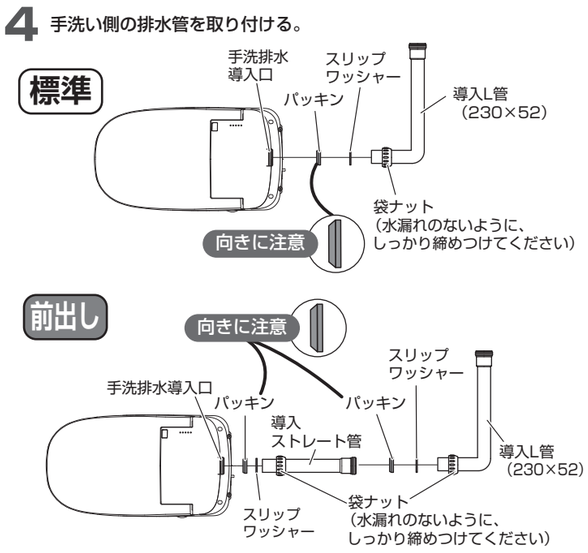

5 リアカバーとサイドカバーを取り付ける。

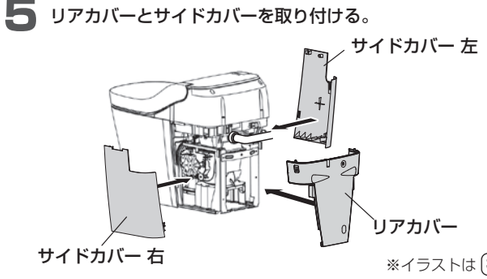

※イラストは 標準 の場合。

2 便器とねじ付ストレート管・ストレート管の取り付け

標準

1 A寸法を測定する。

2 ねじ付ストレート管をカットする。
カット寸法＝500－A寸法

3 ねじ付ストレート管を導入L管に取り付ける。

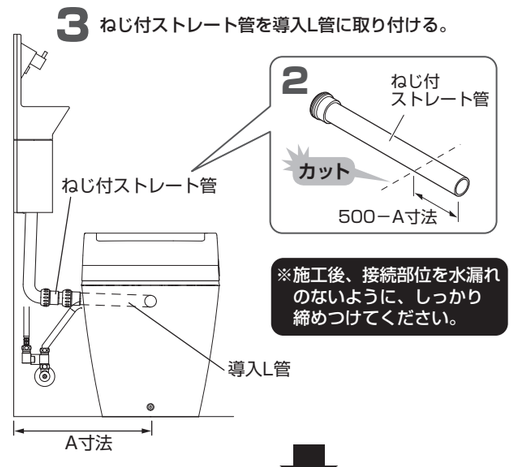

※施工後、接続部位を水漏れのないように、しっかり締めつけてください。

前出し

1 A寸法を測定する。

2 ストレート管をカットする。
カット寸法＝500－A寸法

3 ストレート管を導入L管に取り付ける。

※施工後、接続部位を水漏れのないように、しっかり締めつけてください。

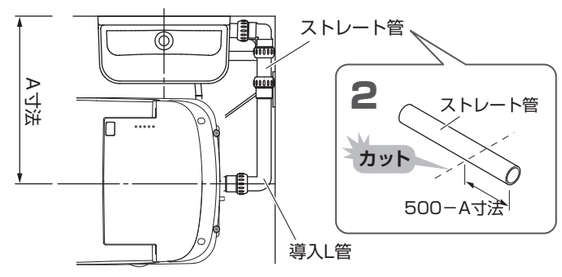

別冊 手洗ユニット施工説明書 23ページ「15 便器の取り付け」へ

背面タイプ 据置き型 フロート型 （寸法単位：mm）

■寸法図・排水管接続図

据置き型

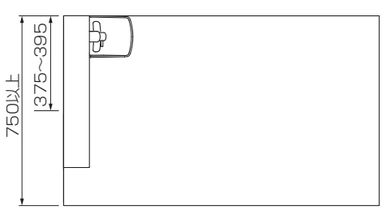

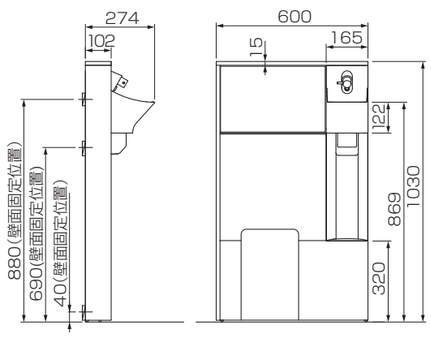

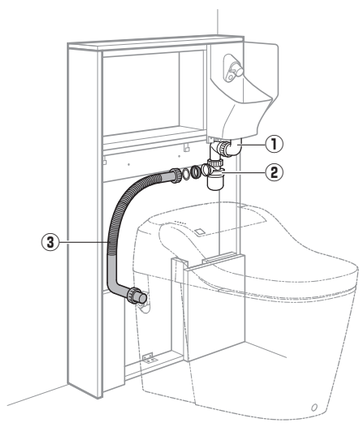

必要部材

GHA8FHL(R)

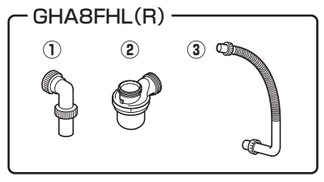

フロート型

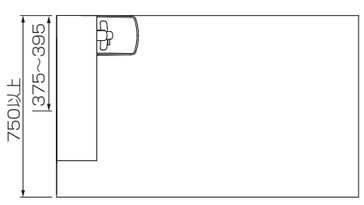

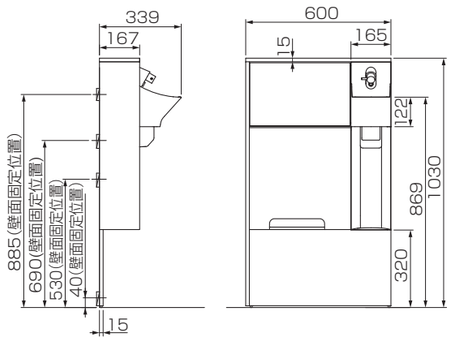

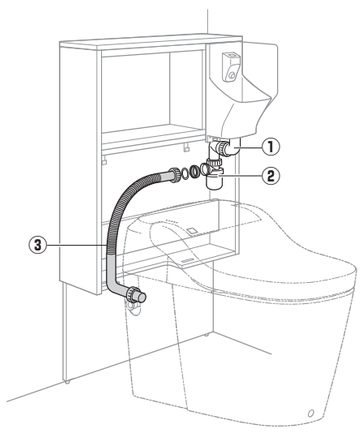

必要部材

GHA8FYL(R)

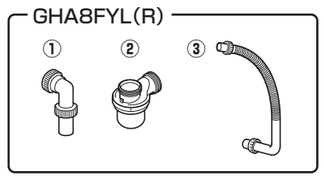

1 排水管と便器の接続

1 サイドカバーを取り外す。

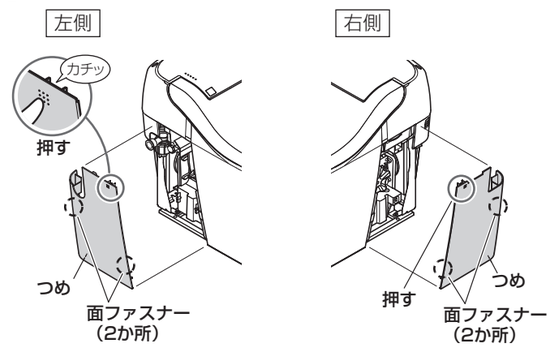

2 リアカバーと排水キャップを取り外す。

＊取り外した後は絶対に使用しない
導入ホースに同梱のパッキンを使用してください。

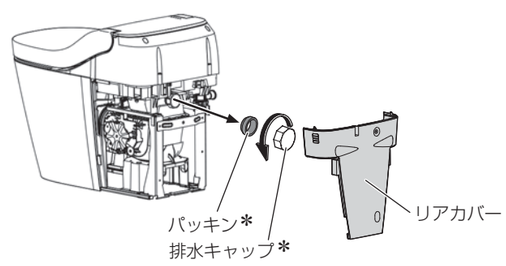

3 リアカバーをカット加工する。

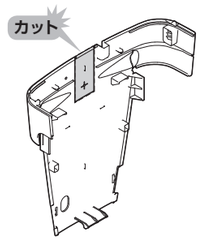

4 導入ホースを便器に接続する。

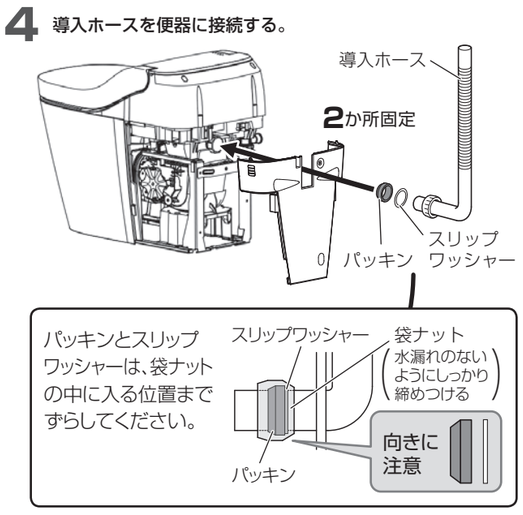

2 導入ホースと手洗いボールの接続

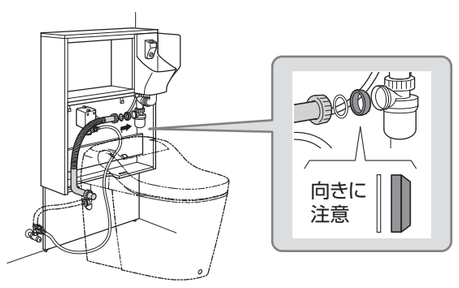

配管の勾配について

台輪を取り付け、導入ホースが逆勾配になる場合は、導入ホースの排水トラップ側をカットしてください。

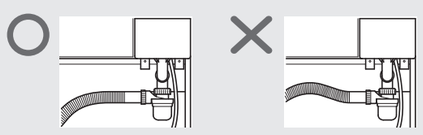

別冊 手洗ユニット施工説明書
据置き型 18ページ「6 便器と接続する」へ
フロート型 28ページ「6 便器と接続する」へ

パナソニック株式会社 水廻りシステムビジネスユニット
〒571-8686 大阪府門真市大字門真1048番地
©Panasonic Corporation 2020
TIMS109
B1220-0